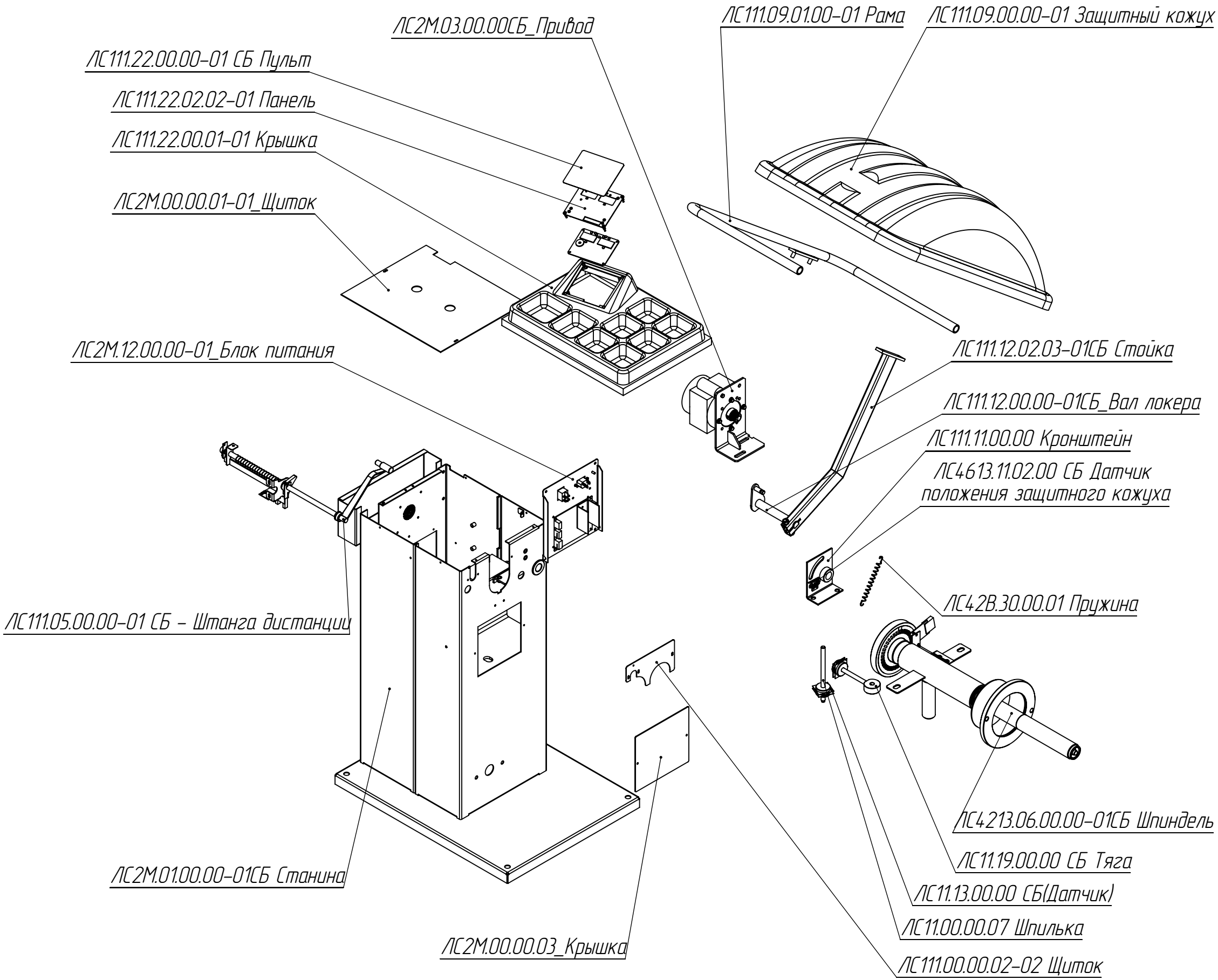Станок балансировочный SMART